falmec

Dunstabzugshaube ▲ - QUASAR 120 N

Schaftenholzweg 8
2557 Studen BE
Tel. 032 374 26 26
info@fors.ch
www.fors.ch

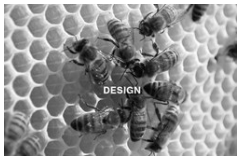

Design. – Die Geräte aus der Design Reihe entstehen in Zusammenarbeit mit etablierten und aufstrebenden Designern. Ein ständiger und gemeinsamer "work in progress" ermöglicht die absolute Perfektion, in Bezug auf Formsprache, eingesetzte Materialien und technische Lösungen.

A

A

5 FORS GARANTIE

Fr. 1'590.–
Inkl. MwSt. / ohne vRB Fr. 10.81

Beschreibung

Anwendung	Haushalt
Stand/Einbau	Einbaugerät
Farbe	Schwarz
Umluft / Abluft	Abluft; Umluft
Anzahl Geschwindigkeiten	4
Einbauart	Wandhauben
Beleuchtung	Ja; Dynamic LED 3 x 1,2W (2700-5600K)

▲ Selektiver Modellvertrieb. Exklusiv nur an Vertragspartner lieferbar.

Technische Daten

Breitennorm	120 cm
Energieeffizienzklasse	A
Fluiddynamische Effizienz	A
Beleuchtungseffizienz	B
Fettabscheidgrad	C
Luftmenge (Förderleistung)	800 m³/h
Jahresverbrauch Energie	59,50 kWh
Druck gemessen an der effizientesten Stelle - Pbep	404 Pa
Geräuschwert	58 dB(A) re 1 pW
Anschluss	230 V
Frequenz	50 Hz
Strom	10 A
Leistung	280 W
Anschlusskabel	Ja
Gewicht kg	Netto: 41, Brutto: 45
Gerät mm	Höhe: 595 – Breite: 1'200 – Tiefe: 462
Abluftstutzen Anschluss	ø 150
Inkl. Verpackung mm	Höhe: 560, Breite: 740, Tiefe: 1'335
EAN	8034122353968

Zubehör

103050091	Runder Kohlefilter ø 170 mm (Set à 2 Stk)	20.–

FORS ASKO falmec De Dietrich Brandt BREMA Ice Makers indelB Mia
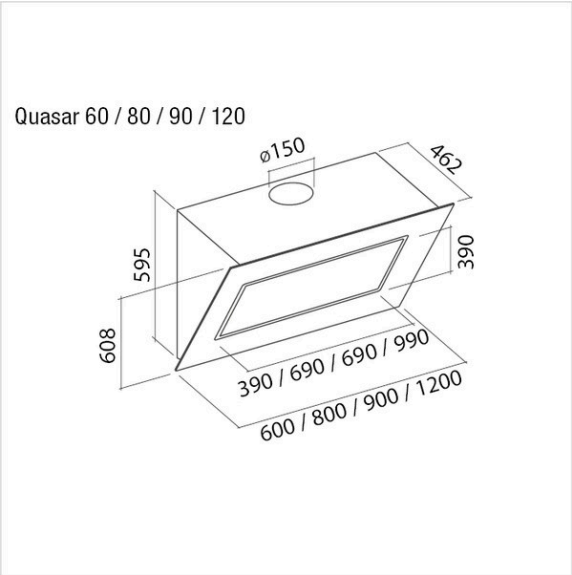
Schaftenholzweg 8
2557 Studen BE
Tel. 032 374 26 26
info@fors.ch
www.fors.ch